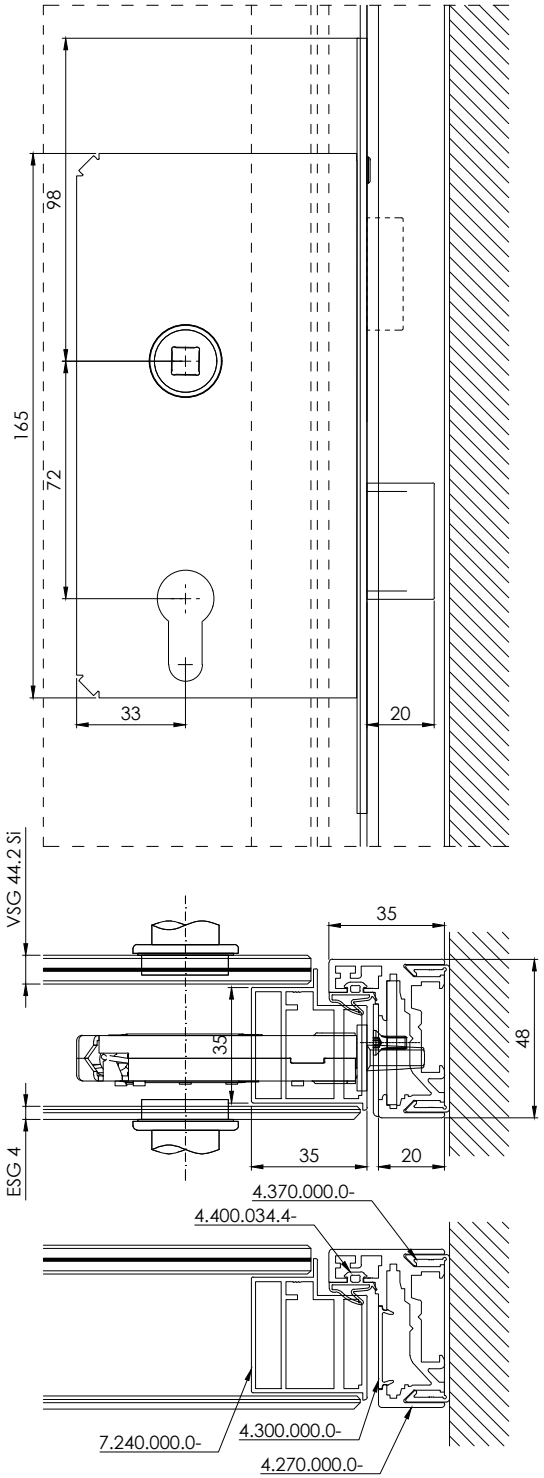

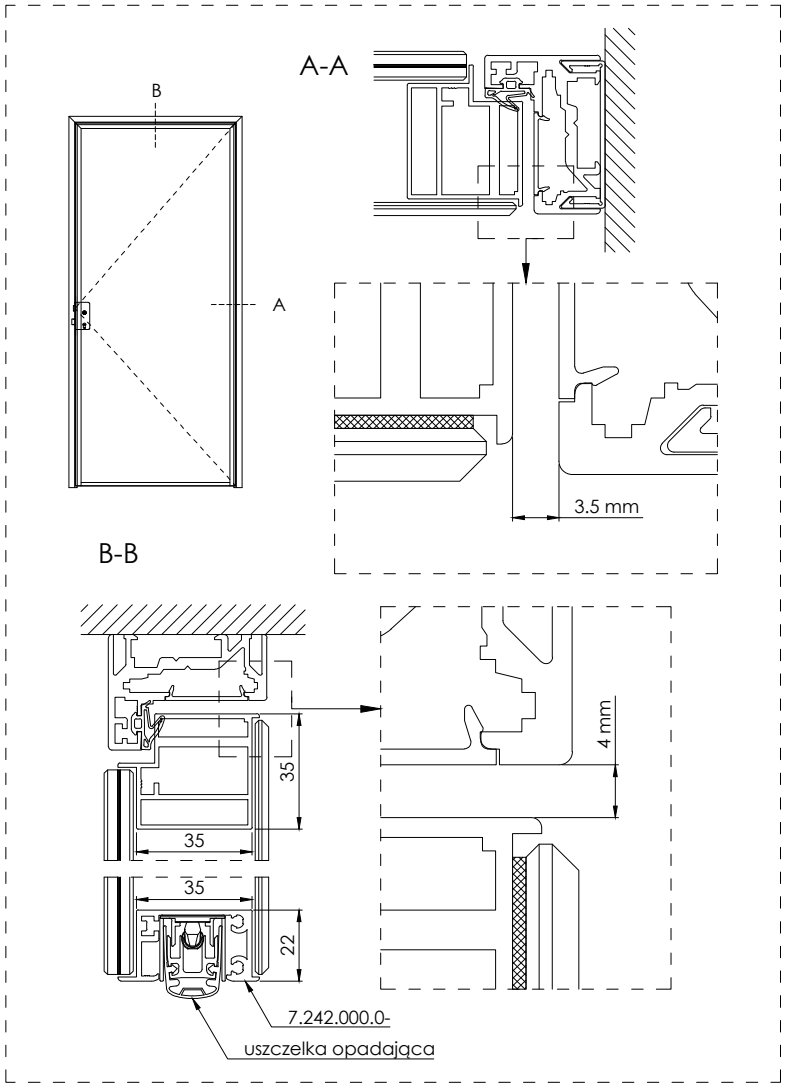

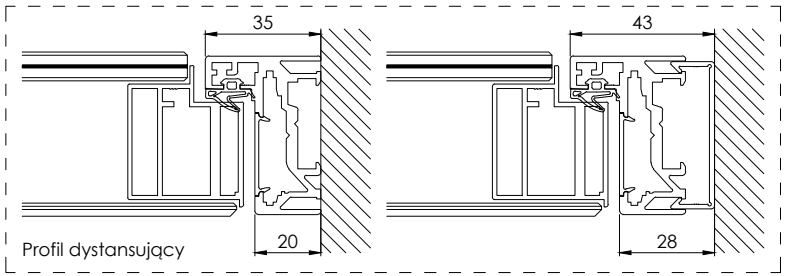

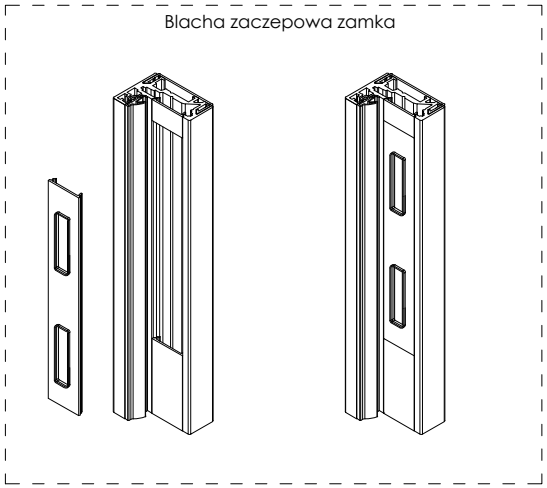

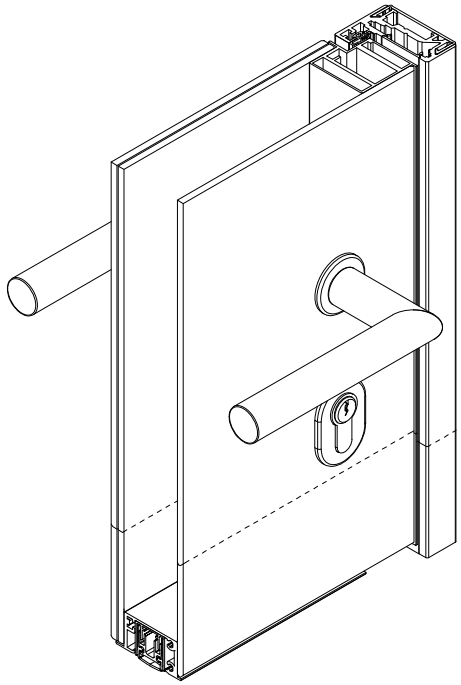

glass system	Glass System Polska Sp. z o.o. ul. Idzikowskiego 16 Witosa Point 00-710 Warszawa, PL	
data: 04.05.2020	seria: GSW Office	projekt: -
rysował: ks	opis: Drzwi Purian + GSW Office L detal zamka magnetycznego	
skala: - / arkusz: -		
	nr rysunku: GS-W-4.70.50.20	indeks: 01 / strona: 1/1

Niniejszy rysunek jest własnością Glass System Polska Sp. z o.o.. Jakiekolwiek kopiowanie lub przekazywanie osobom trzecim bez naszej zgody jest zabronione.
This drawing is property of Glass System Polska Sp. z o.o.. Each duplication or passing on to third persons without our permission is forbidden and will be pursued.