Einflügeliger Einbau
single leaf installation

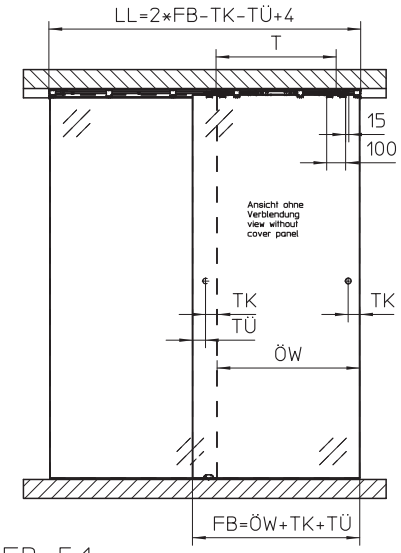

FH:FB ≤5:1

Zweiflügeliger Einbau
double leaf installation

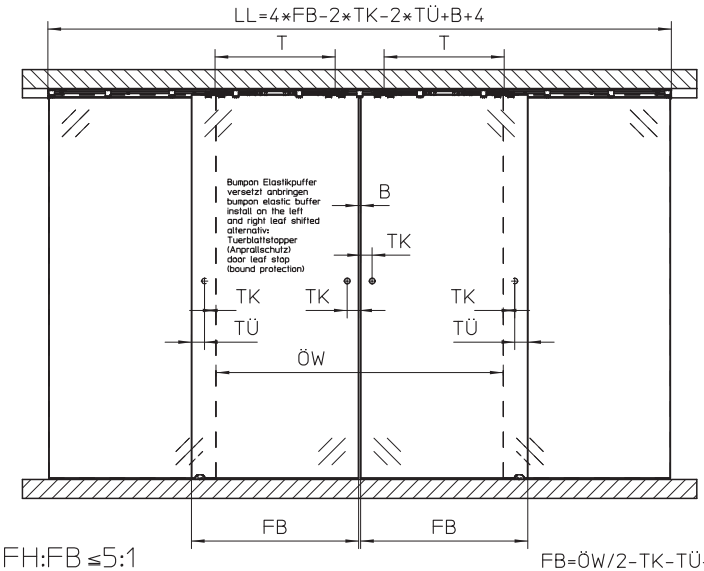

FH:FB ≤5:1

FB=ÖW/2-TK-TÜ-B/2

Schnittzeichnung
cross-section drawing

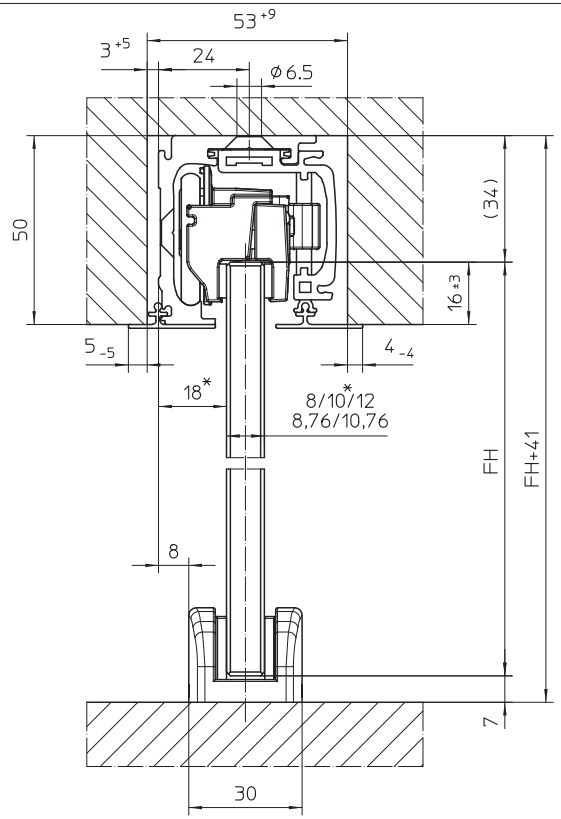

Flügelbearbeitung Stangengriff
leaf preparation handle bar

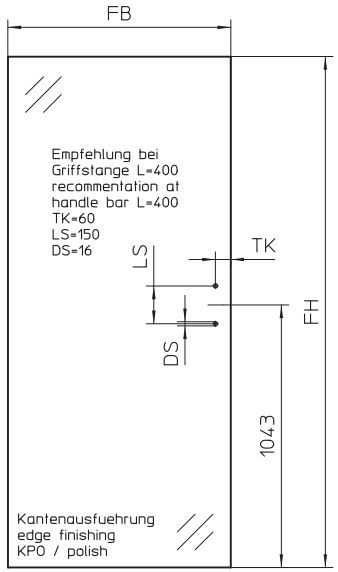

Flügelbearbeitung Muschelgriff
leaf preparation flush pull

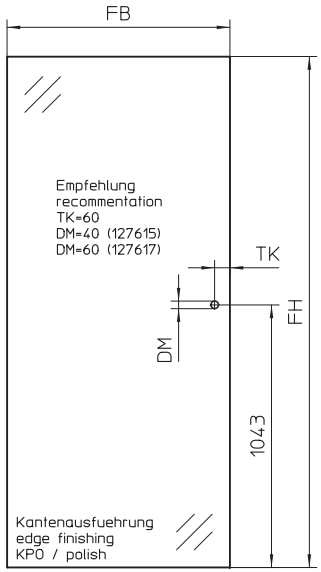

Levolan 60 SoftStop

Ausfuehrung design	FB min.	T
Levolan 60 SoftStop	≥ 570	≥ 440
Levolan 60 SoftStopDuo	≥ 770	636

Legende
legend

GH = Gesamthöhe / total height
LB = Lichte Breite / clear width
FB = Flügelbreite / leaf width
FH = Flügelhöhe / leaf height
FS = Flügelstärke / leaf thickness
LL = Laufschienenlänge / track length
ÖW = Öffnungsweite / opening width
TÜ = Türüberstand / door leaf overhang
TK = Türgriffabstand Flügelkante / door handle distance leaf flange
TW = Türgriffabstand Wand / door handle distance wall
T = Abstand Rollenachse / distance roll
DM = Bohrung Muschelgriff / bore hole flush pull
DS = Bohrung Stangengriff / bore hole handle bar
LS = Länge Stangengriff / lenght handle bar

	00	14.02.13	tbg4	*	
EMPB	Dokumentation documentation	Datum date	Name name	Mitteilungs-Nr. Doc. change no.	

GEZE GmbH
P.O. Box 13 63
71226 Leonberg
Germany

vertraulich / confidential

	Datum / date	Name / name
erstellt / drawn	14.02.13	tbg4
gepr. / checked	14.02.13	tbg1

Ersatz für: subst. for:
Ersetzt durch: subst. with:

Benennung / designation: Levolan 60
Deckenbefestigung versenkt mit Glasflügel
ceiling mounting concealed with glass leaf

Blatt / von sheet / of: 1 /10
Maßstab scale:
Material-Nr. ID-no.:
Sprache / language: D
Zeichnungs-Nr. / document-no.: 10900-EP-01_05