Niniejszy rysunek jest własnością Interfit Sp. z o.o.. Jakiekolwiek kopiowanie lub przekazywanie osobom trzecim bez naszej zgody jest zabronione.
This drawing is property of Interfit Sp. z o.o.. Each duplication or passing on to third persons without our permission is forbidden and will be pursued.

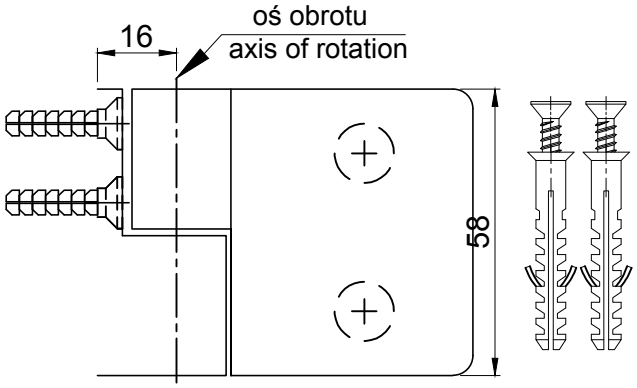

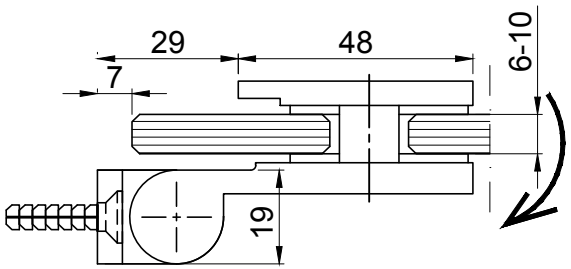

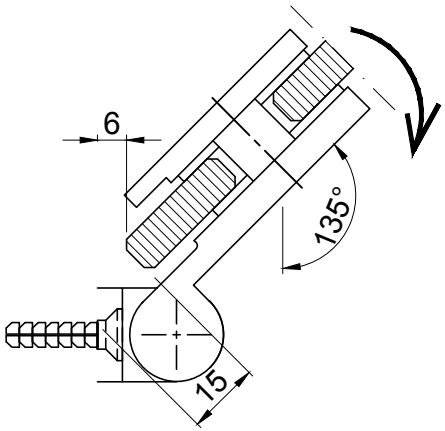

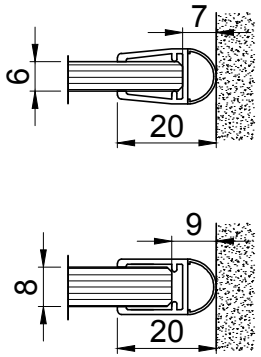

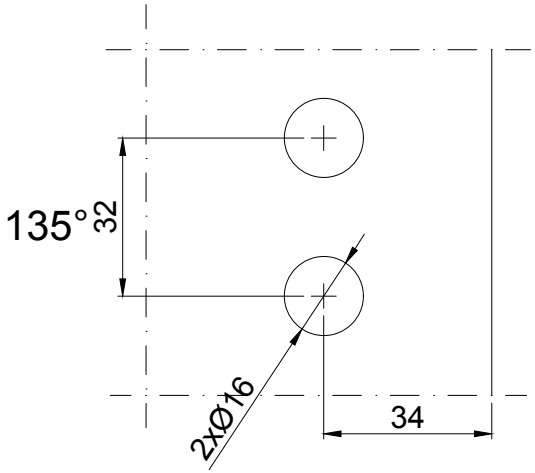

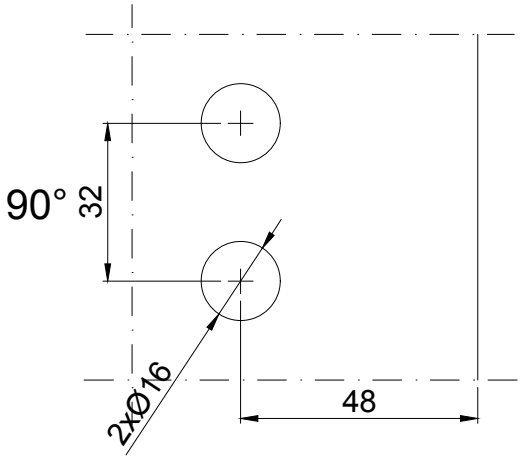

INTERFIT www.interfit.pl		*INTERFIT Sp. z o.o.* *ul. Biskupia 46* *04-216 Warszawa*
Seria:	*Okucia prysznicowe Basic - łączniki*	
Producent:	*Interfit Sp. z o.o.*	*WYMIARY: [mm]*
Zawias podnoszony szkło-mur, 90°-135°, lewy		*nr. ID* *IF.981L.90*